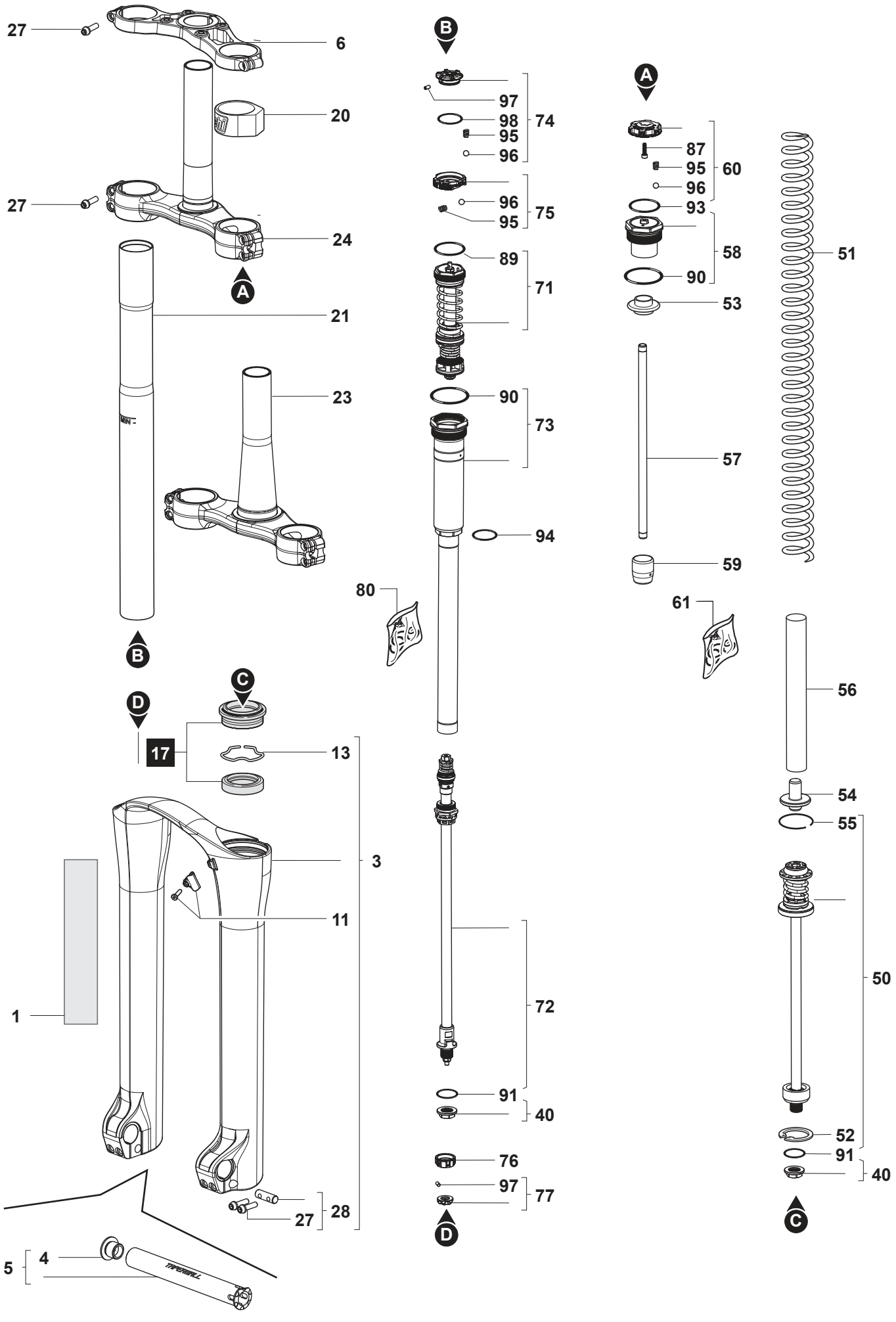

R.F1.00

marzocchi

380 C2R2

Consultare la lista ricambi relativa al MY del prodotto - Please see spare parts list for your MY product

MY	2016	
	2015	