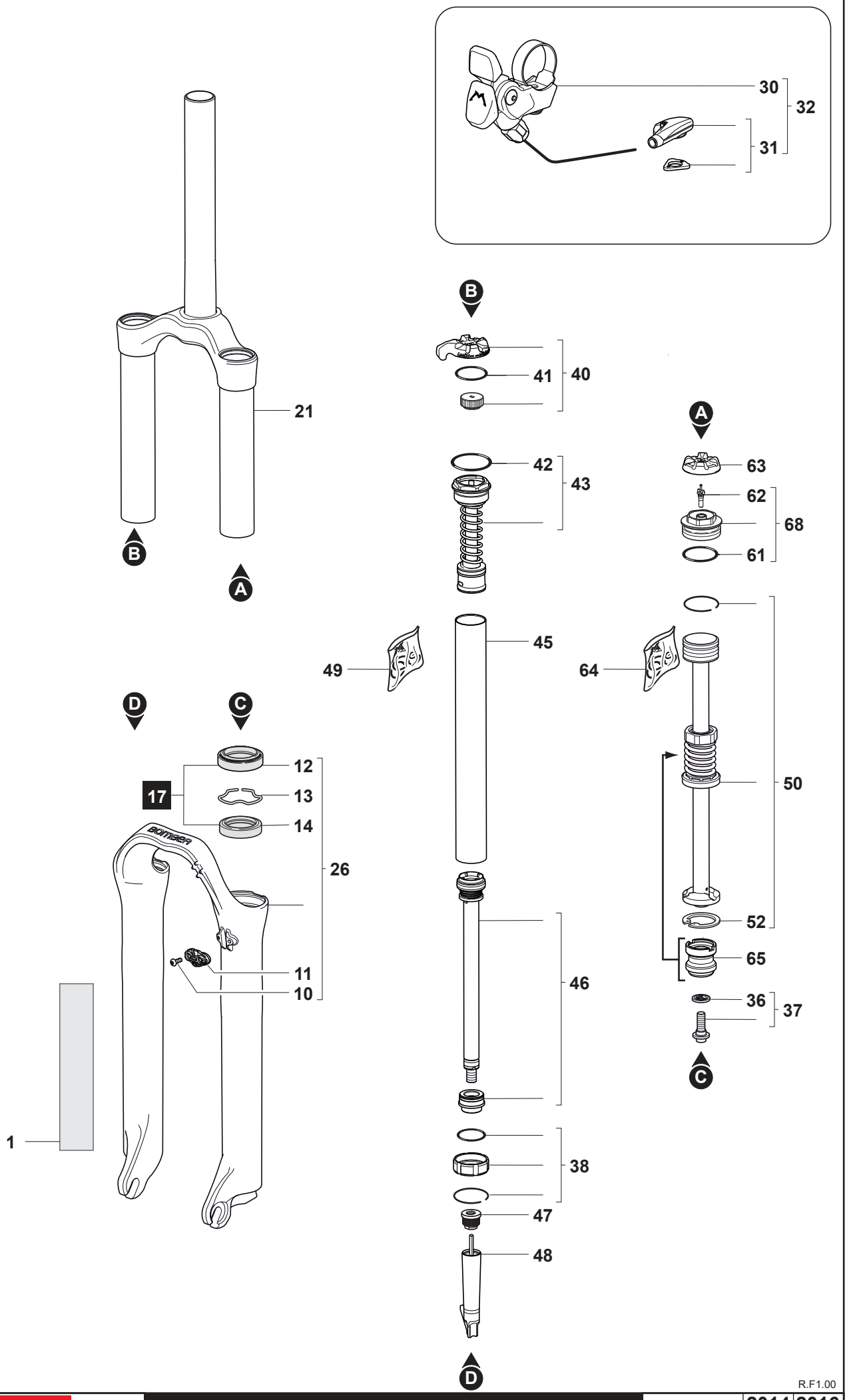
30
32
31
21
B
A
40
41
42
43
63
62
68
61
45
49
64
50
D
C
12
17
13
14
26
52
65
11
10
46
36
37
1
38
47
48

R.F1.00