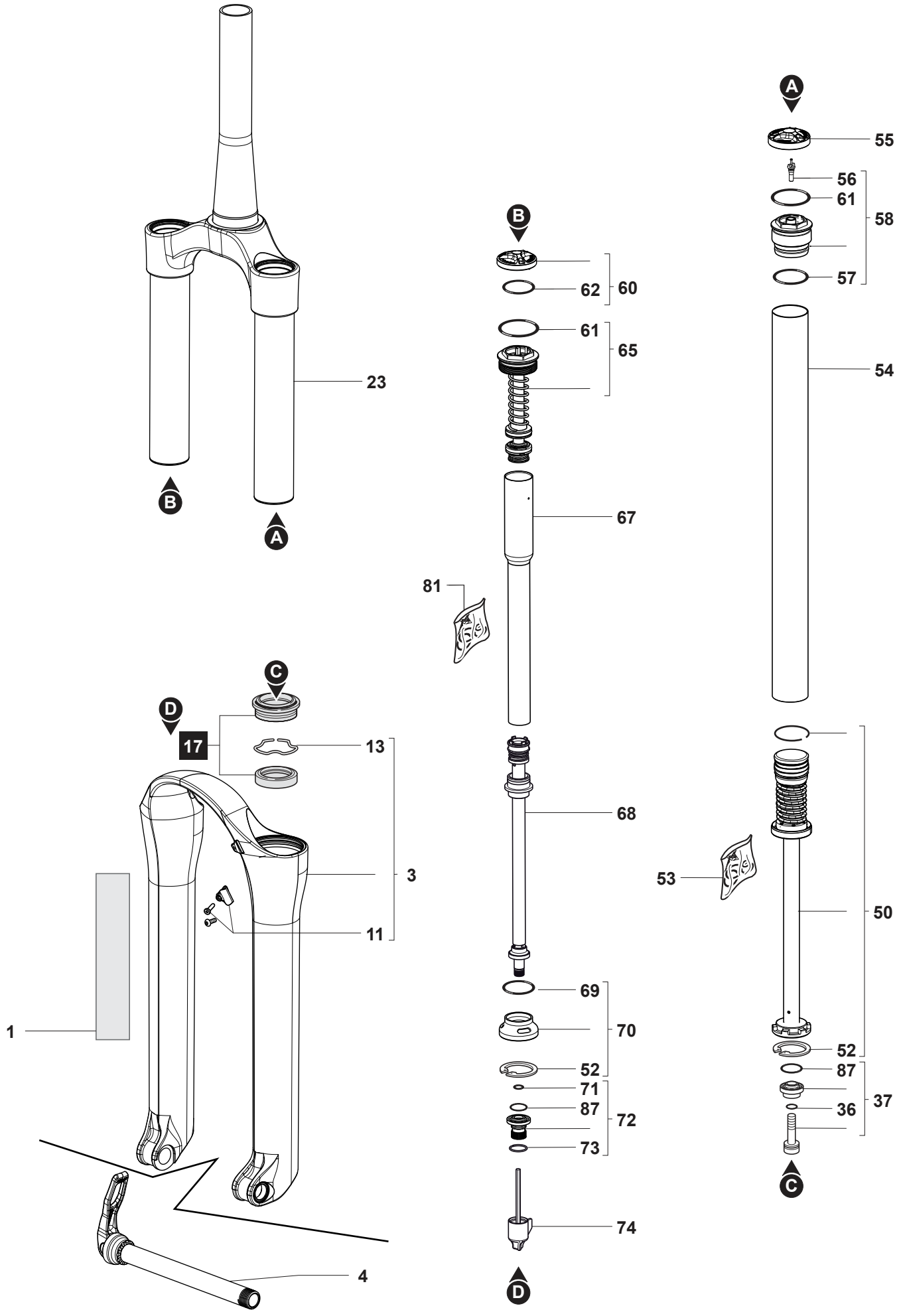

R.F1.00

marzocchi

350 CR - 160

Consultare la lista ricambi relativa al MY del prodotto - Please see spare parts list for your MY product

MY 2016