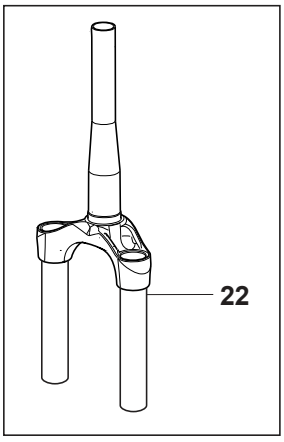
22

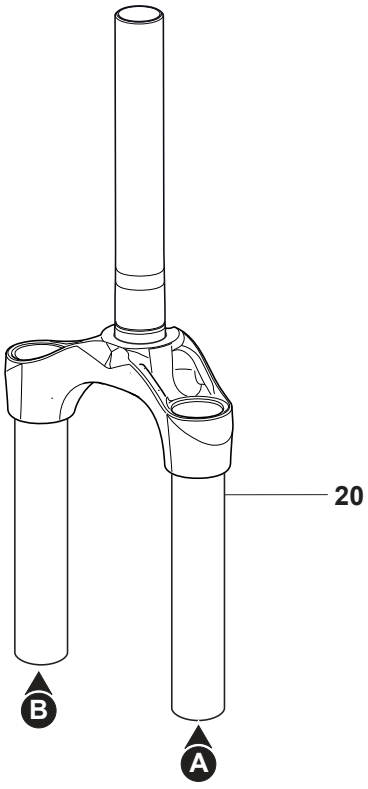
20
B
A

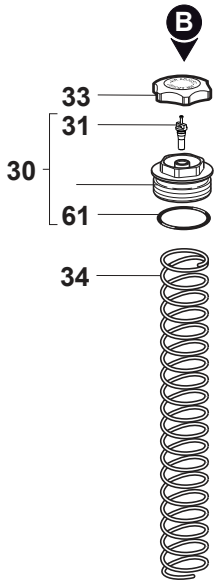
B
33
31
30
61
34

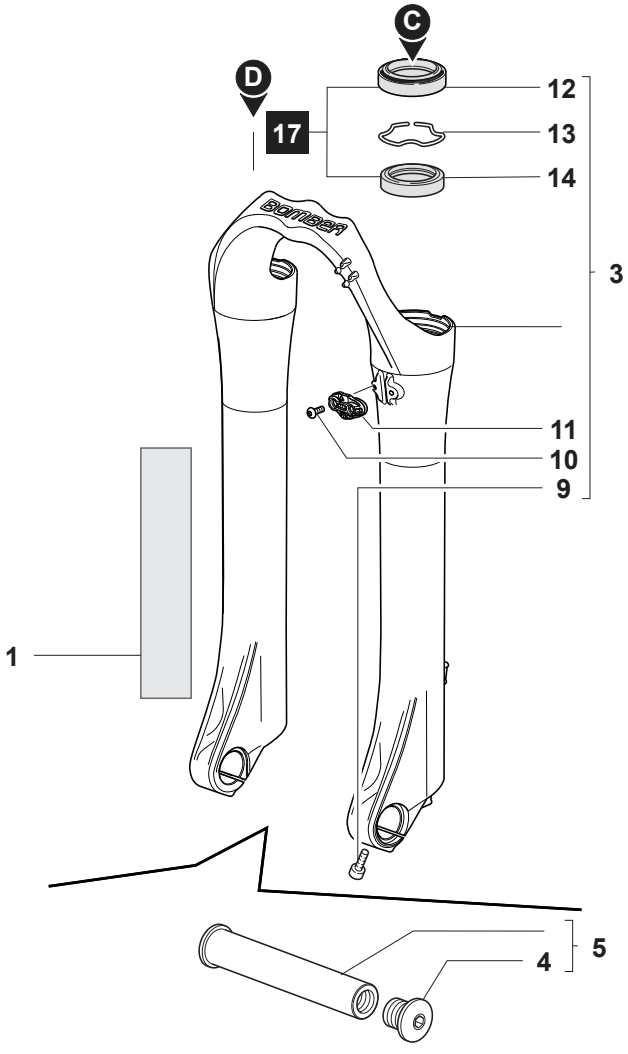
C
D
17
12
13
14
3
11
10
9
1
5
4

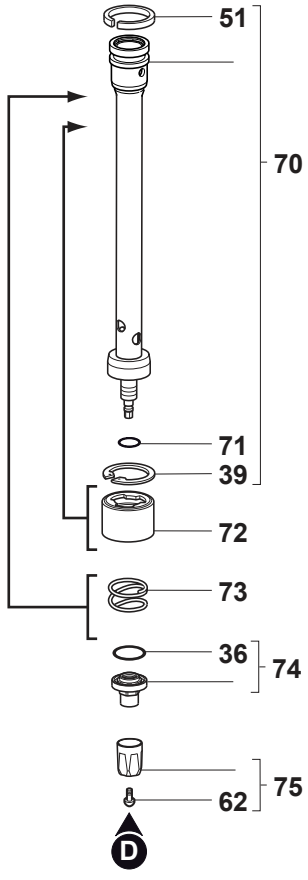
51
70
71
39
72
73
36
74
75
62
D

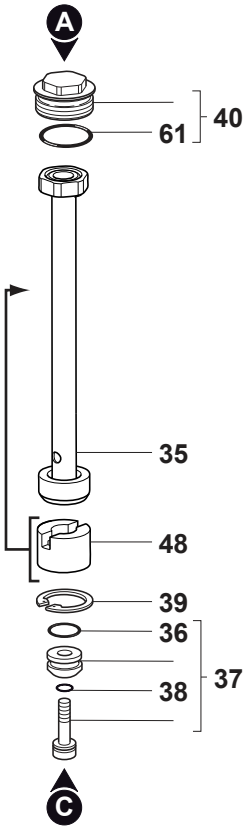
A
40
61
35
48
39
36
37
38
C

R.F1.00